| OZN. | POPIS: PSV VÝPIS OKIEN - OKNO |
|---|---|

03

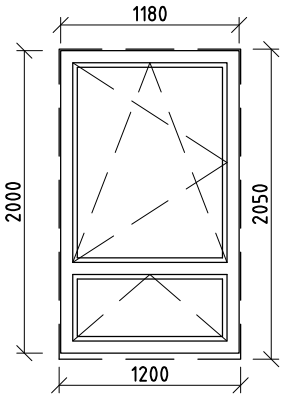


| | | ROZMER (mm) | MATERIÁL,TYP | POVRCH. ÚPR. | FARBA | OTVÁRANIE | | POČET |
|---|---|---|---|---|---|---|---|---|
| STAV. OTVOR | | 1200x2050 | KERAMICKÉ MURIVO | - | - | HORNÁ ČASŤ | SPODNÁ ČASŤ | 6 |
| RÁM OKNA | | 1180x2000 | 8 KOMOROVÝ PVC RÁM Š=82mm; $U_f$=0,90 W/m².K | - | BIELA | | | |
| ZASKLENIE | | - | IZOLAČNÉ TROJSKLO Š=40mm (4x14x4x14x4); $U_g$=0,6 W/m².K; TGI - TEPELNÝ DIŠTANČNÝ RÁMIK | - | - | OTVÁRAVO -SKLOPNÉ | SKLOPNÁ | |
| PARAPET | INTERIÉR | 290mm | PLAST | FÓLIA | BIELA | | | |
| | EXTERIÉR | ŠÍRKA=160mm DĹŽKA=1290mm HRÚBKA=2mm | HLINÍK; ZAOMIETACIE BOČNÉ HLINÍKOVÉ KRYTKY | LAKOVANIE | BIELA RAL 9010 | | | |
| KOVANIE | | CELOOBVODOVÉ BEZPEČNOSTNÉ KOVANIE, OKENNÁ KĽUČKA NA BÁZE HLINÍKA (BIELA FARBA RAL-9010 ), MIKROVENTILÁCIA | | POZNÁMKY: FARBU A ĎALŠIE DOPLNKY OKIEN URČÍ INVESTOR; PRÍPADNÉ ZMENY TYPU OKNA JE POTREBNÉ DODRŽAŤ ROVNAKÉ TECHNICKÉ PARAMETRE OKNA A ZASKLENIA | | | | |
| DOPLNKY | | 5 KOMOROVÝ PVC PODKLADOVÝ PROFIL | | | | | | |

| OZN. | POPIS: PSV VÝPIS OKIEN - OKNO |
|---|---|

03

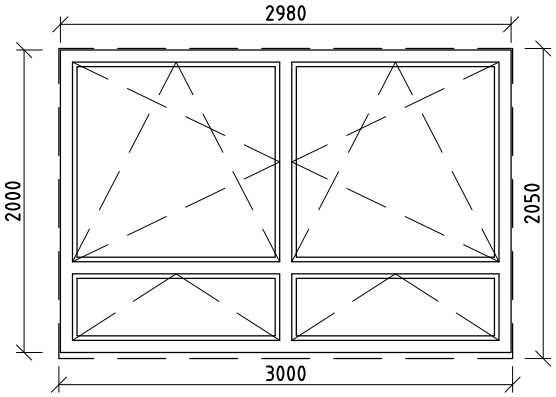


| | | ROZMER (mm) | MATERIÁL,TYP | POVRCH. ÚPR. | FARBA | OTVÁRANIE | | | POČET |
|---|---|---|---|---|---|---|---|---|---|
| STAV. OTVOR | | 3000x2050 | KERAMICKÉ MURIVO | - | - | ĽAVÁ STRANA | PRAVÁ STRANA | | 8 |
| RÁM OKNA | | 2980x2000 | 8 KOMOROVÝ PVC RÁM Š=82mm; $U_f$=0,90 W/m².K | - | BIELA | OTVÁRAVO -SKLOPNÉ | OTVÁRAVO -SKLOPNÉ | HORNÁ ČASŤ | |
| ZASKLENIE | | - | IZOLAČNÉ TROJSKLO Š=40mm (4x14x4x14x4); $U_g$=0,6 W/m².K; TGI - TEPELNÝ DIŠTANČNÝ RÁMIK | - | - | | | | |
| PARAPET | INTERIÉR | 290mm | PLAST | FÓLIA | BIELA | SKLOPNÉ | SKLOPNÉ | SPODNÁ ČASŤ | |
| | EXTERIÉR | ŠÍRKA=160mm DĹŽKA=1290mm HRÚBKA=2mm | HLINÍK; ZAOMIETACIE BOČNÉ HLINÍKOVÉ KRYTKY | LAKOVANIE | BIELA RAL 9010 | | | | |
| KOVANIE | | CELOOBVODOVÉ BEZPEČNOSTNÉ KOVANIE, OKENNÁ KĽUČKA NA BÁZE HLINÍKA (BIELA FARBA RAL-9010 ), MIKROVENTILÁCIA | | POZNÁMKY: FARBU A ĎALŠIE DOPLNKY OKIEN URČÍ INVESTOR; PRÍPADNÉ ZMENY TYPU OKNA JE POTREBNÉ DODRŽAŤ ROVNAKÉ TECHNICKÉ PARAMETRE OKNA A ZASKLENIA | | | | | |
| DOPLNKY | | 5 KOMOROVÝ PVC PODKLADOVÝ PROFIL | | | | | | | |

POZNÁMKA:ZMENU PRVKOV TREBA KONZULTOVAŤ S INVESTOROM A PROJEKTANTOM!!!

| OBSAH: | POLOŽKA: | OBJEKT: | ČÍS. STR.: 01 |
|---|---|---|---|
| PSV - VÝPIS OKIEN | 03; 04 | PREDŠKOLSKÉ ZARIADENIE - NOVÝ OBJEKT BUČANY, PARC. č.1628; 1627 | DÁTUM: 08/2022 |